ROTAR K-MAX INDUSTRIAL

COMPRESORES ROTATIVOS DE TORNILLO SILENCIOSO CON TRANSMISIÓN DIRECTA DE 11 A 15 kW

COMPRESSORES ROTATIVOS COM PARAFUSO SILENCIADOS COM TRANSMISSÃO DIRETA DE 11 A 15 kW

РОТАЦИОННЫЕ ВИНТОВЫЕ КОМПРЕССОРЫ В БЕСШУМНОМ ИСПОЛНЕНИИ С ПРЯМОЙ ПЕРЕДАЧЕЙ, МОЩНОСТЬЮ ОТ 11 ДО 15 КВТ

Fini COMPRESSORS

Industry Professional Automotive Building Wood MedicAir Free Time

ROTAR

K-MAX

INDUSTRIAL

Versión STC con variador de frecuencia

Versão STC com variador de frequência

Модификация STC с вариатором частоты

SpeedTronic control

Toda la gama K-MAX está disponible también con velocidad variable (STC – Speed Tronic Control).
La aplicación de la tecnología inverter en los compresores K-MAX, permite mantener constante la presión de entrega de la máquina, adecuando la velocidad de rotación del motor eléctrico e consecuentemente del grupo tornillo.
El controlador electrónico controla la frecuencia de salida del inverter acelerando o desacelerando el motor eléctrico con el objetivo de mantener constante la presión de la línea.
Una disminución de la presión en la línea corresponde a un aumento del consumo de aire comprimido, por tanto, el sistema deberá proporcionar más aire y por tanto acelerar. De la misma manera, cuando aumenta la presión de la línea estará relacionado con la disminución del consumo de aire y será compensado disminuyendo la velocidad del motor eléctrico. El inverter regula la velocidad de rotación del motor eléctrico, a través del control del controlador electrónico, adecuando la entrega de aire en función de las necesidades de la instalación neumática. Las ventajas inmediatas de esta solución son la constancia de la presión de la línea, la optimización del consumo eléctrico y el reducido desgaste de los componentes mecánicos, gracias a la eliminación de la fase transitoria de vacío y de carga que existe en el compresor estándar.

Toda a série K-MAX está disponível também com regulação inverter STC (Speed Tronic Control).
A aplicação da tecnologia do inverter aos compressores rotativos na série K-MAX, permite manter constante a pressão de fornecimento da máquina, adaptando a velocidade de rotação do motor elétrico e, consequentemente, do grupo de parafusos.
O controller eletrónico comanda a frequência de saída do inverter acelerando o motor elétrico com a finalidade de manter constante a pressão da linha.
À diminuição de pressão corresponde um aumento do consumo de ar comprimido, portanto, o sistema deverá fornecer mais ar e, então, acelerar. Vice-versa, o aumento da pressão de linha relaciona-se com uma diminuição do consumo que poderá ser compensado com a diminuição da velocidade do motor elétrico. Adequadamente comandado pelo controller eletrónico, o inverter regula a velocidade de rotação do motor elétrico adaptando a vazão fornecida pelo compressor às reais exigências da instalação. Vantagens imediatas desta solução são: a constância da pressão de linha,
a otimização dos consumos elétricos e a redução do desgaste dos componentes mecânicos, graças à eliminação das fases transitórias de vazio e carga que são verificadas no compressor padrão.

Вся гамма моделей K-MAX предлагается также с регулированием посредством инвертора STC (Speed Tronic Control).
Применение технологии инверторов к ротационным компрессорам в серии K-MAX позволяет поддержание на постоянном уровне давления производимого сжатого воздуха в машине, подстраивая скорость электродвигателя (число оборотов) и, следовательно, винтовой блок.
Электронный контроллер управляет выходной частотой инвертора, ускоряя или замедляя электродвигатель для поддержания постоянного давления в линии.
Уменьшение давления соответствует увеличению расхода сжатого воздуха, следовательно, система обязана вырабатывать больше воздуха, а для этого требуется более высокая скорость двигателя.
И наоборот, увеличение давления в линии связано с уменьшением расхода воздуха, которое можно компенсировать путем уменьшения скорости электродвигателя.
Находясь под управлением электронного контроллера, инвертор регулирует скорость вращения электродвигателя, настраивая поток вырабатываемого компрессором сжатого воздуха к реальным потребностям установки. Немедленным преимуществом такого решения является постоянное давление в линии,
оптимизация потребления электроэнергии и меньший износ механических компонентов благодаря устранению промежуточных фаз разряжения и подачи давления, которые присутствуют в стандартных компрессорах.

K-MAX

Características
Características
Характеристики

Los compresores rotativos de la línea K-MAX están diseñados para el funcionamiento continuo a las más severas condiciones de trabajo, con particular atención al consumo energético, al bajo coste de funcionamiento y mantenimiento y a la facilidad de instalación y uso.

Compacto y silencioso

Los modelos de la línea K-MAX están disponibles con potencias de 11 a 15kW y nivel sonoro de 67dB(A). Todo en dimensiones extremadamente compactas y equilibradas.

Corazón italiano – FS50

Grupo tornillo FS50 completamente diseñado y construido en Italia; toda la experiencia y tecnología de Fini en este singular componente.

Transmisión directa

El grupo tornillo está unido al motor con campana de acoplamiento directo, sin interposición de engranajes.

Óptima transmisión de potencia para la máxima eficiencia de funcionamiento del compresor.

Inverter STC

Para maximizar el rendimiento de la transmisión directa, toda la línea K-MAX está disponible en versión con regulación continua de la entrega de aire a través del variador de frecuencia.

Circuito de enfriamiento

La ventilación está asegurada con un ventilador centrífugo que garantiza una temperatura de ejercicio óptima ventilando el intercambiador de grandes dimensiones. Control termostático del ventilador de enfriamiento.

Control de la presión de trabajo con transductor

Garantiza un funcionamiento correcto y estable en el tiempo. El transductor permite modificar la presión de trabajo directamente desde el controlador electrónico sin ninguna intervención mecánica.

Lubrificante "RotEnergyPlus"

El lubrificante es un elemento esencial para el correcto funcionamiento del grupo tornillo.

Hemos estudiado un aceite de base sintética que responda a las necesidades de los compresores industriales con coeficiente de uso muy elevado. RotEnergyPlus se separa rápidamente del agua, reduce la fricción y el consumo energético, alarga los intervalos de mantenimiento, asegura una excelente lubricación de los cojinetes, garantizando una óptima protección al óxido y corrosión.

Os compressores rotativos com parafuso do série Rotar K-MAX são projetados para o funcionamento contínuo nas mais difíceis condições de uso, com especial atenção aos consumos energéticos, com baixos custos de funcionamento e manutenção, e à facilidade de instalação e uso.

Compacto e silencioso

Os modelos da série Rotar K-MAX são disponíveis com potência de 11 a 15 kW e produção de ruídos de somente 67 dB(A). Tudo isso em dimensões extremamente compactas e equilibradas.

Um coração todo italiano

Grupos com parafuso FS50 completamente projetados e fabricados na Itália; toda a experiência e a tecnologia de Fini em cada um dos componentes.

Transmissão direta coaxial

Os grupos com parafuso são conectados ao motor elétrico com dispositivo de engate direto, sem interposição de engrenagens. Ótima transmissão de potência para a máxima eficiência de funcionamento do compressor.

Inverter STC

Para melhorar ainda mais os rendimentos da transmissão direta, toda a série K-MAX está disponível na versão com regulação da vazão através do variador de frequência.

Circuito de arrefecimento

A ventilação é garantida por uma ventoinha centrífuga que garante uma temperatura de funcionamento ótima, a ventilar um trocador de grandes dimensões. Controlo termóstato da ventoinha de arrefecimento.

Controlo da pressão de trabalho com transdutor

Garante um funcionamento preciso e estável com o passar do tempo. O transdutor torna possível modificar a pressão de trabalho diretamente no controlador eletrónico sem qualquer intervenção mecânica.

Lubrificante "RotEnergyPlus"

O lubrificante é um elemento essencial para o funcionamento correto do grupo com parafuso. Estudamos um óleo com base sintética que respondesse às necessidades dos compressores industriais com coeficientes de utilização muito elevados. RotEnergyPlus separa-se rapidamente da água, reduz atritos e consumos energéticos, prolonga os intervalos de manutenção, garante uma excelente lubrificação dos rolamentos, garantindo proteção contra a ferrugem e a corrosão.

Ротационные винтовые компрессоры серии Rotar K-MAX спроектированы для работы в непрерывном режиме в жестких условиях использования, с особым вниманием к энергопотреблению, низким эксплуатационным и ремонтным расходам, простому монтажу и использованию.

Компактный и бесшумный

Выпускаемые модели Rotar K-MAX имеют мощность от 11 до 15 кВт, а уровень шума составляет всего лишь 67 дБ(А). При этом модель отличается чрезвычайно компактными и пропорциональными размерами.

Подлинное итальянское сердце

Винтовые блоки FS50 полностью спроектированы и изготовлены в Италии; весь богатый опыт и технология компании Fini находит свое выражение в каждом конкретном компоненте.

Прямая коаксиальная передача

Винтовые блоки подключены к электрическому двигателю посредством колпака непосредственного сцепления, без установки зубчатых колес. Оптимальная силовая передача для максимально эффективной работы компрессора.

Инвертор STC

Чтобы максимизировать КПД прямой передачи, все модели K-MAX предлагается в варианте с непрерывным регулированием расхода посредством вариатора частоты.

Охлаждающий контур

Вентилирование гарантируется центробежным вентилятором, обеспечивающим оптимальную рабочую температуру благодаря вентилированию теплообменника значительных размеров. Термостатический контроль охлаждающего вентилятора.

Контроль рабочего давления с помощью преобразователя

Гарантирует точную и надежную работу с течением времени. Преобразователь служит для изменения рабочего давления непосредственно из электронного контроллера без необходимости в проведении механических операций.

Смазка "RotEnergyPlus"

Смазка - компонент первостепенной важности для корректной работы винтового блока. Нами разработано масло на синтетической основе, отвечающее требованиям промышленных компрессоров с высочайшим КПД. RotEnergyPlus быстро отделяется от воды, сокращает трение и энергопотребление, продлевает интервалы между операциями по техобслуживанию, обеспечивает прекрасную смазку подшипников, гарантируя оптимальную защиту от ржавчины и коррозии

68
dB(A)

Transmisión directa sin interposición de engranajes: Toda la potencia está disponible para el grupo tornillo.

Transmissão direta sem interposição de engrenagens: toda a potência está à disposição dos grupo com parafuso.

установки зубчатых колес: вся мощность - в распоряжении винтового блока.

K-MAX

Componentes
Componentes
Компоненты

Controlador electrónico Easytronic II
Supervisa y controla todas las funciones del compresor. En la pantalla se indica: presión de trabajo, horas de trabajo/carga, estado carga/vacío, temperatura del aceite. Incluye el relé de secuencia de fases para el control del correcto sentido de giro de rotación del motor eléctrico.

Controlador eletrónico EasyTRONIC II
Supervisiona e controla todas as funções do compressor. O visor indica: pressão de funcionamento, horas de trabalho/carregado, estado carregado/vazio, temperatura do óleo. Inclui o relé de sequência de fases para o controlo do correto sentido de rotação do motor elétrico.

Электронный контроллер EasyTRONIC II
Осуществляет надзор и контроль над всеми функциями компрессора. На дисплее показаны: рабочее давление, часы работы/нагрузки, состояние нагрузки/разрежения, температура масла. Включает реле последовательности фаз для контроля за корректным направлением вращения электродвигателя.

Conexiones
Todos los latiguillos del circuito de aceite son de goma recubierta de malla metálica resistente a las altas temperaturas.

Tubagens
Todos os tubos dos circuitos do óleo são de borracha coberta com malha metálica resistente às altas temperaturas.

Трубопроводы
Все трубопроводы масляных контуров выполнены из резины и покрыты металлической сеткой, устойчивой к высоким температурам.

Pre-filtro
El aire de aspiración y enfriamiento se filtra a través del panel situado detrás de la máquina garantizando una mejor limpieza de los componentes y facilidad del mantenimiento.

Pré-filtro
O ar de aspiração e arrefecimento é filtrado através de um painel colocado atrás da máquina, para garantir uma maior limpeza dos componentes e uma manutenção mais fácil.

Фильтр предварительной очистки
Воздух всасывания и охлаждения фильтруется через панель, расположенную за машиной, что гарантирует большую чистоту компонентов и более простое техобслуживание.

Ventilador centrífugo
Se acciona a través de control termostático, asegura el correcto enfriamiento, manteniendo bajo el nivel sonoro del compresor.

Ventoinha centrífuga
Acionada através de controlo termostático, garante o correto arrefecimento, mantendo baixo o ruído produzido pela máquina.

Центробежный вентилятор
Вводится в действие устройством термостатического контроля, гарантирует охлаждение и низкий уровень шума машины.

Filtro aceite y filtro desoleador
Estos filtros son tipo SPIN-ON y, como los demás componentes sujetos a mantenimiento ordinario, son muy accesibles desde panel frontal de la máquina.

Filtro do óleo e filtro do desoleador
O filtro e o desoleador são do tipo SPIN-ON e, como os outros componentes submetidos a manutenção ordinária, são facilmente acessíveis pelo painel frontal da máquina.

Маляный фильтр и маслоловушка
Масляный фильтр и маслоловушка относятся к типу SPIN-ON и, подобно прочим компонентам, требующим регулярного техобслуживания, легко доступны с передней панели машины.

Secador integrado
Todas las versiones K-MAX están disponibles también con el secador integrado que incluye el descargador de condensados automático

Secador integrado
Todas as versões K-MAX são disponíveis também com secador integrado, completo com secador de condensação automático.

Встроенная сушилка
Все версии K-MAX предлагаются также со встроенной сушилкой, в комплекте с автоматическим отводчиком конденсата.

Rotar K-MAX

ℓ	Cod.	Prod.	kW	HP	l/min.	m³/h	c.f.m.	bar	p.s.i.	dB(A)	BPS	L x D x H (cm)	kg	Lbs
ESTRELLA-TRIÁNGULO | *ESTRELA-TRIÂNGULO* | ЗВЕЗДА-ТРЕУГОЛЬНИК														
–	**660PU1A922**	K-MAX 1508	11	15	1700	102	60	8	116	68	3/4"	100 x 70 x 100	230	507
–	**660PJ1A922**	K-MAX 1510	11	15	1550	93	55	10	145	68	3/4"	100 x 70 x 100	230	507
–	**660PW1A922**	K-MAX 1513	11	15	1200	72	42	13	188	68	3/4"	100 x 70 x 100	230	507
–	**660PV1A922**	K-MAX 2010	15	20	2050	123	72	10	145	68	3/4"	100 x 70 x 100	250	551
–	**660PX1A922**	K-MAX 2013	15	20	1700	102	60	13	188	68	3/4"	100 x 70 x 100	250	551
ESTRELLA–TRIÁNGULO SOBRE DEPÓSITO | *ESTRELA-TRIÂNGULO NO TANQUE* | ЗВЕЗДА-ТРЕУГОЛЬНИК НА БАКЕ														
500	**683PU1A922**	K-MAX 1508-500F	11	15	1700	102	60	8	116	68	3/4"	194 x 73 x 170	380	838
500	**683PJ1A922**	K-MAX 1510-500F	11	15	1550	93	55	10	145	68	3/4"	194 x 73 x 170	380	838
500	**683PW1A922**	K-MAX 1513-500F	11	15	1200	72	42	13	188	68	3/4"	194 x 73 x 170	380	838
500	**683PV1A922**	K-MAX 2010-500F	15	20	2050	123	72	10	145	68	3/4"	194 x 73 x 170	400	882
500	**683PX1A922**	K-MAX 2013-500F	15	20	1700	102	60	13	188	68	3/4"	194 x 73 x 170	400	882
ESTRELLA–TRIÁNGULO SOBRE DEPÓSITO Y CON SECADOR | *ESTRELA-TRIÂNGULO NO TANQUE COM SECADOR* | ЗВЕЗДА-ТРЕУГОЛЬНИК НА БАКЕ С СУШИЛКОЙ														
500	**683PU2A922**	K-MAX 1508-500F-ES	11	15	1700	102	60	8	116	68	3/4"	194 x 73 x 170	422	931
500	**683PJ2A922**	K-MAX 1510-500F-ES	11	15	1550	93	55	10	145	68	3/4"	194 x 73 x 170	422	931
500	**683PW2A922**	K-MAX 1513-500F-ES	11	15	1200	72	42	13	188	68	3/4"	194 x 73 x 170	422	931
500	**683PV2A922**	K-MAX 2010-500F-ES	15	20	2050	123	72	10	145	68	3/4"	194 x 73 x 170	442	975
500	**683PX2A922**	K-MAX 2013-500F-ES	15	20	1700	102	60	13	188	68	3/4"	194 x 73 x 170	442	975

Rotar K-MAX con velocidad variable | *com velocidade variável* | при сменной скорости

SpeedTronic control

ℓ	Cod.	Prod.	kW	HP	l/min.	m³/h	c.f.m.	bar	p.s.i.	dB(A)	BPS	L x D x H (cm)	kg	Lbs
BASE AL SUELO | *NO SOLO* | НАЗЕМНЫЙ														
–	**660PU3I976**	K-MAX 1508 STC	11	15	1700/800	102/48	60/28	8	116	68	3/4"	100 x 70 x 100	240	529
–	**660PJ3I976**	K-MAX 1510 STC	11	15	1550/700	93/42	55/25	10	145	68	3/4"	100 x 70 x 100	240	529
–	**660PI3I976**	K-MAX 2008 STC	15	20	2600/1200	156/72	92/42	8	116	68	3/4"	100 x 70 x 100	260	573
–	**660PV3I976**	K-MAX 2010 STC	15	20	2200/1000	132/60	78/35	10	145	68	3/4"	100 x 70 x 100	260	573
SOBRE DEPÓSITO | *NO TANQUE* | НА БАКЕ														
500	**683PU3I976**	K-MAX 1508-500F STC	11	15	1700/800	102/48	60/28	8	116	68	3/4"	194 x 73 x 170	390	860
500	**683PJ3I976**	K-MAX 1510-500F STC	11	15	1550/700	93/42	55/25	10	145	68	3/4"	194 x 73 x 170	390	860
500	**683PI3I976**	K-MAX 2008-500F STC	15	20	2600/1200	156/72	92/42	8	116	68	3/4"	194 x 73 x 170	410	904
500	**683PV3I976**	K-MAX 2010-500F STC	15	20	2200/1000	132/60	78/35	10	145	68	3/4"	194 x 73 x 170	410	904
SOBRE DEPÓSITO Y CON SECADOR | *NO TANQUE COM SECADOR* | НА БАКЕ С СУШИЛКОЙ														
500	**683PU4I976**	K-MAX 1508-500F-ES STC	11	15	1700/800	102/48	60/28	8	116	68	3/4"	194 x 73 x 170	435	959
500	**683PJ4I976**	K-MAX 1510-500F-ES STC	11	15	1550/700	93/42	55/25	10	145	68	3/4"	194 x 73 x 170	435	959
500	**683PI4I976**	K-MAX 2008-500F-ES STC	15	20	2600/1200	156/72	92/42	8	116	68	3/4"	194 x 73 x 170	455	1003
500	**683PV4I976**	K-MAX 2010-500F-ES STC	15	20	2200/1000	132/60	78/35	10	145	68	3/4"	194 x 73 x 170	455	1003

* Los valores de producción han sido medidos según ISO 1217 a 9,5 – 12,5 bar en la salida del compresor y se refieren a la entrega mínima y máxima del compresor STC.
** ± 3 dB (A) según norma PNEUROP/CAGI PN NTC 2.3. a 1mt de distancia.

** Os valores de ar fornecido foram medidos conforme ISO 1217 em 9,5 - 12,5 bar na saída do compressor e referem-se à vazão mínima e máxima do compressor STC.*
*** ± 3 dB (A) conforme normas PNEUROP/CAGI PN-NTC 2.3 medidas com 1 m.*

* Значения произведенного сжатого воздуха измерены согласно стандарту ISO 1217
при давлении 9,5 - 12,5 бар на выходе из компрессора и обозначают минимальную и максимальную производительность компрессора STC.
** ± 3 дБ (A) согласно нормам PNEUROP/CAGI PN-NTC 2.3, на расстоянии измерения 1 м.

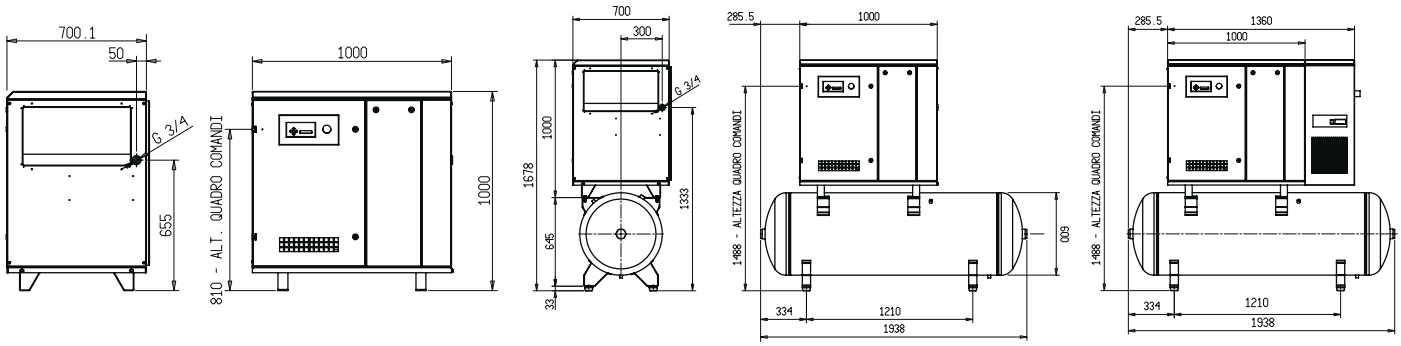

960CA00491

Los modelos y características especificados en este catálogo pueden sufrir variaciones sin previo aviso. | Models and features in this catalogue may be subject to change without prior notice. | Описанные в настоящем каталоге модели и их характеристики могут подвергаться изменениям без предварительного уведомления.

FINI S.p.A. Via Toscana, 21 - 40069 Zola Predosa - Bologna - Italy
Tel. +39 051 6168111 - Fax +39 051 752408
Export Dept. Fax +39 051 7417272 - Fax Uff. Comm.le Italia +39 051 7459588
www.finicompressors.com - info@finicompressors.it

K-MAX

Características
Características
Характеристики

Los compresores rotativos de la línea K-MAX están diseñados para el funcionamiento continuo a las más severas condiciones de trabajo, con particular atención al consumo energético, al bajo coste de funcionamiento y mantenimiento y a la facilidad de instalación y uso.

Compacto y silencioso
Los modelos de la línea K-MAX están disponibles con potencias de 11 a 15kW y nivel sonoro de 67dB(A). Todo en dimensiones extremadamente compactas y equilibradas.

Corazón italiano – FS50
Grupo tornillo FS50 completamente diseñado y construido en Italia; toda la experiencia y tecnología de Fini en este singular componente.

Transmisión directa
El grupo tornillo está unido al motor con campana de acoplamiento directo, sin interposición de engranajes.
Óptima transmisión de potencia para la máxima eficiencia de funcionamiento del compresor.

Inverter STC
Para maximizar el rendimiento de la transmisión directa, toda la línea K-MAX está disponible en versión con regulación continua de la entrega de aire a través del variador de frecuencia.

Circuito de enfriamiento
La ventilación está asegurada con un ventilador centrífugo que garantiza una temperatura de ejercicio óptima ventilando el intercambiador de grandes dimensiones. Control termostático del ventilador de enfriamiento.

Control de la presión de trabajo con transductor
Garantiza un funcionamiento correcto y estable en el tiempo. El transductor permite modificar la presión de trabajo directamente desde el controlador electrónico sin ninguna intervención mecánica.

Lubrificante "RotEnergyPlus"
El lubrificante es un elemento esencial para el correcto funcionamiento del grupo tornillo.
Hemos estudiado un aceite de base sintética que responda a las necesidades de los compresores industriales con coeficiente de uso muy elevado. RotEnergyPlus se separa rápidamente del agua, reduce la fricción y el consumo energético, alarga los intervalos de mantenimiento, asegura una excelente lubricación de los cojinetes, garantizando una óptima protección al óxido y corrosión.

Os compressores rotativos com parafuso do série Rotar K-MAX são projetados para o funcionamento contínuo nas mais difíceis condições de uso, com especial atenção aos consumos energéticos, com baixos custos de funcionamento e manutenção, e à facilidade de instalação e uso.

Compacto e silencioso
Os modelos da série Rotar K-MAX são disponíveis com potência de 11 a 15 kW e produção de ruídos de somente 67 dB(A). Tudo isso em dimensões extremamente compactas e equilibradas.

Um coração todo italiano
Grupos com parafuso FS50 completamente projetados e fabricados na Itália; toda a experiência e a tecnologia de Fini em cada um dos componentes.

Transmissão direta coaxial
Os grupos com parafuso são conectados ao motor elétrico com dispositivo de engate direto, sem interposição de engrenagens. Ótima transmissão de potência para a máxima eficiência de funcionamento do compressor.

Inverter STC
Para melhorar ainda mais os rendimentos da transmissão direta, toda a série K-MAX está disponível na versão com regulação da vazão através do variador de frequência.

Circuito de arrefecimento
A ventilação é garantida por uma ventoinha centrífuga que garante uma temperatura de funcionamento ótima, a ventilar um trocador de grandes dimensões. Controlo termóstato da ventoinha de arrefecimento.

Controlo da pressão de trabalho com transdutor
Garante um funcionamento preciso e estável com o passar do tempo. O transdutor torna possível modificar a pressão de trabalho diretamente no controlador eletrónico sem qualquer intervenção mecânica.

Lubrificante "RotEnergyPlus"
O lubrificante é um elemento essencial para o funcionamento correto do grupo com parafuso. Estudamos um óleo com base sintética que respondesse às necessidades dos compressores industriais com coeficientes de utilização muito elevados. RotEnergyPlus separa-se rapidamente da água, reduz atritos e consumos energéticos, prolonga os intervalos de manutenção, garante uma excelente lubrificação dos rolamentos, garantindo proteção contra a ferrugem e a corrosão.

Ротационные винтовые компрессоры серии Rotar K-MAX спроектированы для работы в непрерывном режиме в жестких условиях использования, с особым вниманием к энергопотреблению, низким эксплуатационным и ремонтным расходам, простому монтажу и использованию.

Компактный и бесшумный
Выпускаемые модели Rotar K-MAX имеют мощность от 11 до 15 кВт, а уровень шума составляет всего лишь 67 дБ(А). При этом модель отличается чрезвычайно компактными и пропорциональными размерами.
Подлинное итальянское сердце
Винтовые блоки FS50 полностью спроектированы и изготовлены в Италии; весь богатый опыт и технология компании Fini
находит свое выражение в каждом конкретном компоненте.
Прямая коаксиальная передача
Винтовые блоки подключены к электрическому двигателю посредством колпака непосредственного сцепления, без установки зубчатых колес. Оптимальная силовая передача для максимально эффективной работы компрессора.
Инвертор STC
Чтобы максимизировать КПД прямой передачи, все модели K-MAX предлагается в варианте с непрерывным регулированием расхода посредством вариатора частоты.
Охлаждающий контур
Вентилирование гарантируется центробежным вентилятором, обеспечивающим оптимальную рабочую температуру благодаря вентилированию теплообменника значительных размеров. Термостатический контроль охлаждающего вентилятора.
Контроль рабочего давления с помощью преобразователя
Гарантирует точную и надежную работу с течением времени. Преобразователь служит для изменения рабочего давления непосредственно из электронного контроллера без необходимости в проведении механических операций.
Смазка "RotEnergyPlus"
Смазка - компонент первостепенной важности для корректной работы винтового блока. Нами разработано масло на синтетической основе, отвечающее требованиям промышленных компрессоров с высочайшим КПД. RotEnergyPlus быстро отделяется от воды, сокращает трение и энергопотребление, продлевает интервалы между операциями по техобслуживанию, обеспечивает прекрасную смазку подшипников, гарантируя оптимальную защиту от ржавчины и коррозии

68
dB(A)

Transmisión directa sin interposición de engranajes: Toda la potencia está disponible para el grupo tornillo.

Transmissão direta sem interposição de engrenagens: toda a potência está à disposição dos grupo com parafuso.

установки зубчатых колес: вся мощность - в распоряжении винтового блока.

K-MAX

Componentes
Componentes
Компоненты

Controlador electrónico Easytronic II
Supervisa y controla todas las funciones del compresor. En la pantalla se indica: presión de trabajo, horas de trabajo/carga, estado carga/vacío, temperatura del aceite. Incluye el relé de secuencia de fases para el control del correcto sentido de giro de rotación del motor eléctrico.

Controlador eletrónico EasyTRONIC II
Supervisiona e controla todas as funções do compressor. O visor indica: pressão de funcionamento, horas de trabalho/carregado, estado carregado/vazio, temperatura do óleo. Inclui o relé de sequência de fases para o controlo do correto sentido de rotação do motor elétrico.

Электронный контроллер EasyTRONIC II
Осуществляет надзор и контроль над всеми функциями компрессора.
На дисплее показаны: рабочее давление, часы работы/нагрузки, состояние нагрузки/разрежения, температура масла. Включает реле последовательности фаз для контроля за корректным направлением вращения электродвигателя.

Conexiones
Todos los latiguillos del circuito de aceite son de goma recubierta de malla metálica resistente a las altas temperaturas.

Tubagens
Todos os tubos dos circuitos do óleo são de borracha coberta com malha metálica resistente às altas temperaturas.

Трубопроводы
Все трубопроводы масляных контуров выполнены из резины и покрыты металлической сеткой, устойчивой к высоким температурам.

Pre-filtro
El aire de aspiración y enfriamiento se filtra a través del panel situado detrás de la máquina garantizando una mejor limpieza de los componentes y facilidad del mantenimiento.

Pré-filtro
O ar de aspiração e arrefecimento é filtrado através de um painel colocado atrás da máquina, para garantir uma maior limpeza dos componentes e uma manutenção mais fácil.

Фильтр предварительной очистки
Воздух всасывания и охлаждения фильтруется через панель, расположенную за машиной, что гарантирует большую чистоту компонентов и более простое техобслуживание.

Ventilador centrífugo
Se acciona a través de control termostático, asegura el correcto enfriamiento, manteniendo bajo el nivel sonoro del compresor.

Ventoinha centrífuga
Acionada através de controlo termostático, garante o correto arrefecimento, mantendo baixo o ruído produzido pela máquina.

Центробежный вентилятор
Вводится в действие устройством
термостатического контроля, гарантирует охлаждение и низкий
уровень шума машины.

Filtro aceite y filtro desoleador
Estos filtros son tipo SPIN-ON y, como los demás componentes sujetos a mantenimiento ordinario, son muy accesibles desde panel frontal de la máquina.

Filtro do óleo e filtro do desoleador
O filtro e o desoleador são do tipo SPIN-ON e, como os outros componentes submetidos a manutenção ordinária, são facilmente acessíveis pelo painel frontal da máquina.

Маляный фильтр и маслоловушка
Масляный фильтр и маслоловушка относятся к типу SPIN-ON и, подобно прочим компонентам, требующим регулярного техобслуживания, легко доступны с передней панели машины.

Secador integrado
Todas las versiones K-MAX están disponibles también con el secador integrado que incluye el descargador de condensados automático

Secador integrado
Todas as versões K-MAX são disponíveis também com secador integrado, completo com secador de condensação automático.

Встроенная сушилка
Все версии K-MAX предлагаются также со встроенной сушилкой, в комплекте с автоматическим отводчиком конденсата.

ROTAR **K-MAX** INDUSTRIAL

Versión STC con cambiador de frecuencia
Versão STC com variador de frequência
Модификация STC с вариатором частоты

SpeedTronic control

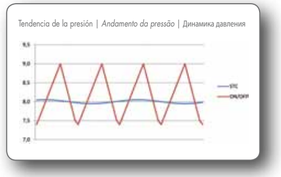

Toda la gama K-MAX está disponible también con velocidad variable (STC – Speed Tronic Control).
La aplicación de la tecnología inverter en los compresores K-MAX, permite mantener constante la presión de entrega de la máquina, adecuando la velocidad de rotación del motor eléctrico e consecuentemente del grupo tornillo.
El controlador electrónico controla la frecuencia de salida del inverter acelerando o desacelerando el motor eléctrico con el objetivo de mantener constante la presión de la línea.
Una disminución de la presión en la línea corresponde a un aumento del consumo de aire comprimido, por tanto, el sistema deberá proporcionar más aire y por tanto acelerar. De la misma manera, cuando aumenta la presión de la línea estará relacionado con la disminución del consumo de aire y será compensado disminuyendo la velocidad del motor eléctrico. El inverter regula la velocidad de rotación del motor eléctrico, a través del control del controlador electrónico, adecuando la entrega de aire en función de las necesidades de la instalación neumática. Las ventajas inmediatas de esta solución son la constancia de la presión de la línea, la optimización del consumo eléctrico y el reducido desgaste de los componentes mecánicos, gracias a la eliminación de la fase transitoria de vacío y de carga que existe en el compresor estándar.

Toda a série K-MAX está disponível também com regulação inverter STC (Speed Tronic Control).
A aplicação da tecnologia do inverter aos compressores rotativos na série K-MAX, permite manter constante a pressão de fornecimento da máquina, adaptando a velocidade de rotação do motor elétrico e, consequentemente, do grupo de parafusos.
O controller eletrónico comanda a frequência de saída do inverter acelerando o motor elétrico com a finalidade de manter constante a pressão da linha.
À diminuição de pressão corresponde um aumento do consumo de ar comprimido, portanto, o sistema deverá fornecer mais ar e, então, acelerar. Vice-versa, o aumento da pressão de linha relaciona-se com uma diminuição do consumo que poderá ser compensado com a diminuição da velocidade do motor elétrico. Adequadamente comandado pelo controller eletrónico, o inverter regula a velocidade de rotação do motor elétrico adaptando a vazão fornecida pelo compressor às reais exigências da instalação. Vantagens imediatas desta solução são: a constância da pressão de linha,
a otimização dos consumos elétricos e a redução do desgaste dos componentes mecânicos, graças à eliminação das fases transitórias de vazio e carga que são verificadas no compressor padrão.

Вся гамма моделей K-MAX предлагается также с регулированием посредством инвертора STC (Speed Tronic Control).
Применение технологии инверторов к ротационным компрессорам в серии K-MAX позволяет поддержание на постоянном уровне давления производимого сжатого воздуха в машине, подстраивая скорость электродвигателя (число оборотов) и, следовательно, винтовой блок.
Электронный контроллер управляет выходной частотой инвертора, ускоряя или замедляя электродвигатель для поддержания постоянного давления в линии.
Уменьшение давления соответствует увеличению расхода сжатого воздуха, следовательно, система обязана вырабатывать больше воздуха, а для этого требуется более высокая скорость двигателя. И наоборот, увеличение давления в линии связано с уменьшением расхода воздуха, которое можно компенсировать путем уменьшения скорости электродвигателя. Находясь под управлением электронного контроллера, инвертор регулирует скорость вращения электродвигателя, настраивая поток вырабатываемого компрессором сжатого воздуха к реальным потребностям установки. Немедленным преимуществом такого решения является постоянное давление в линии,
оптимизация потребления электроэнергии и меньший износ механических компонентов благодаря устранению промежуточных фаз разряжения и подачи давления, которые присутствуют в стандартных компрессорах.

Industry | Professional | Automotive | Building | Wood | MedicAir | Free Time

ROTAR **K-MAX** INDUSTRIAL

COMPRESORES ROTATIVOS DE TORNILLO SILENCIOSO CON TRANSMISIÓN DIRECTA DE 11 A 15 kW
COMPRESSORES ROTATIVOS COM PARAFUSO SILENCIADOS COM TRANSMISSÃO DIRETA DE 11 A 15 kW
РОТАЦИОННЫЕ ВИНТОВЫЕ КОМПРЕССОРЫ В БЕСШУМНОМ ИСПОЛНЕНИИ С ПРЯМОЙ ПЕРЕДАЧЕЙ, МОЩНОСТЬЮ ОТ 11 ДО 15 КВТ

Fini COMPRESSORS

Rotar K-MAX

ℓ	Cod.	Prod.	kW	HP	l/min.	m³/h	c.f.m.	bar	p.s.i.	dB(A)	BPS	L x D x H (cm)	kg	lbs
ESTRELLA-TRIÁNGULO | *ESTRELA-TRIÂNGULO* | ЗВЕЗДА-ТРЕУГОЛЬНИК														
–	**660PU1A922**	K-MAX 1508	11	15	1700	102	60	8	116	68	3/4"	100 x 70 x 100	230	507
–	**660PJ1A922**	K-MAX 1510	11	15	1550	93	55	10	145	68	3/4"	100 x 70 x 100	230	507
–	**660PW1A922**	K-MAX 1513	11	15	1200	72	42	13	188	68	3/4"	100 x 70 x 100	230	507
–	**660PV1A922**	K-MAX 2010	15	20	2050	123	72	10	145	68	3/4"	100 x 70 x 100	250	551
–	**660PX1A922**	K-MAX 2013	15	20	1700	102	60	13	188	68	3/4"	100 x 70 x 100	250	551
ESTRELLA–TRIÁNGULO SOBRE DEPÓSITO | *ESTRELA-TRIÂNGULO NO TANQUE* | ЗВЕЗДА-ТРЕУГОЛЬНИК НА БАКЕ														
500	**683PU1A922**	K-MAX 1508-500F	11	15	1700	102	60	8	116	68	3/4"	194 x 73 x 170	380	838
500	**683PJ1A922**	K-MAX 1510-500F	11	15	1550	93	55	10	145	68	3/4"	194 x 73 x 170	380	838
500	**683PW1A922**	K-MAX 1513-500F	11	15	1200	72	42	13	188	68	3/4"	194 x 73 x 170	380	838
500	**683PV1A922**	K-MAX 2010-500F	15	20	2050	123	72	10	145	68	3/4"	194 x 73 x 170	400	882
500	**683PX1A922**	K-MAX 2013-500F	15	20	1700	102	60	13	188	68	3/4"	194 x 73 x 170	400	882
ESTRELLA–TRIÁNGULO SOBRE DEPÓSITO Y CON SECADOR | *ESTRELA-TRIÂNGULO NO TANQUE COM SECADOR* | ЗВЕЗДА-ТРЕУГОЛЬНИК НА БАКЕ С СУШИЛКОЙ														
500	**683PU2A922**	K-MAX 1508-500F-ES	11	15	1700	102	60	8	116	68	3/4"	194 x 73 x 170	422	931
500	**683PJ2A922**	K-MAX 1510-500F-ES	11	15	1550	93	55	10	145	68	3/4"	194 x 73 x 170	422	931
500	**683PW2A922**	K-MAX 1513-500F-ES	11	15	1200	72	42	13	188	68	3/4"	194 x 73 x 170	422	931
500	**683PV2A922**	K-MAX 2010-500F-ES	15	20	2050	123	72	10	145	68	3/4"	194 x 73 x 170	442	975
500	**683PX2A922**	K-MAX 2013-500F-ES	15	20	1700	102	60	13	188	68	3/4"	194 x 73 x 170	442	975

Rotar K-MAX con velocidad variable | *com velocidade variável* | при сменной скорости

SpeedTronic control

ℓ	Cod.	Prod.	kW	HP	l/min.	m³/h	c.f.m.	bar	p.s.i.	dB(A)	BPS	L x D x H (cm)	kg	lbs
BASE AL SUELO | *NO SOLO* | НАЗЕМНЫЙ														
–	**660PU3I976**	K-MAX 1508 STC	11	15	1700/800	102/48	60/28	8	116	68	3/4"	100 x 70 x 100	240	529
–	**660PJ3I976**	K-MAX 1510 STC	11	15	1550/700	93/42	55/25	10	145	68	3/4"	100 x 70 x 100	240	529
–	**660PI3I976**	K-MAX 2008 STC	15	20	2600/1200	156/72	92/42	8	116	68	3/4"	100 x 70 x 100	260	573
–	**660PV3I976**	K-MAX 2010 STC	15	20	2200/1000	132/60	78/35	10	145	68	3/4"	100 x 70 x 100	260	573
SOBRE DEPÓSITO | *NO TANQUE* | НА БАКЕ														
500	**683PU3I976**	K-MAX 1508-500F STC	11	15	1700/800	102/48	60/28	8	116	68	3/4"	194 x 73 x 170	390	860
500	**683PJ3I976**	K-MAX 1510-500F STC	11	15	1550/700	93/42	55/25	10	145	68	3/4"	194 x 73 x 170	390	860
500	**683PI3I976**	K-MAX 2008-500F STC	15	20	2600/1200	156/72	92/42	8	116	68	3/4"	194 x 73 x 170	410	904
500	**683PV3I976**	K-MAX 2010-500F STC	15	20	2200/1000	132/60	78/35	10	145	68	3/4"	194 x 73 x 170	410	904
SOBRE DEPÓSITO Y CON SECADOR | *NO TANQUE COM SECADOR* | НА БАКЕ С СУШИЛКОЙ														
500	**683PU4I976**	K-MAX 1508-500F-ES STC	11	15	1700/800	102/48	60/28	8	116	68	3/4"	194 x 73 x 170	435	959
500	**683PJ4I976**	K-MAX 1510-500F-ES STC	11	15	1550/700	93/42	55/25	10	145	68	3/4"	194 x 73 x 170	435	959
500	**683PI4I976**	K-MAX 2008-500F-ES STC	15	20	2600/1200	156/72	92/42	8	116	68	3/4"	194 x 73 x 170	455	1003
500	**683PV4I976**	K-MAX 2010-500F-ES STC	15	20	2200/1000	132/60	78/35	10	145	68	3/4"	194 x 73 x 170	455	1003

* Los valores de producción han sido medidos según ISO 1217 a 9,5 – 12,5 bar en la salida del compresor y se refieren a la entrega mínima y máxima del compresor STC.
** ± 3 dB (A) según norma PNEUROP/CAGI PN NTC 2.3. a 1mt de distancia.

** Os valores de ar fornecido foram medidos conforme ISO 1217 em 9,5 - 12,5 bar na saída do compressor e referem-se à vazão mínima e máxima do compressor STC.*
*** ± 3 dB (A) conforme normas PNEUROP/CAGI PN-NTC 2.3 medidas com 1 m.*

* Значения произведенного сжатого воздуха измерены согласно стандарту ISO 1217 при давлении 9,5 - 12,5 бар на выходе из компрессора и обозначают минимальную и максимальную производительность компрессора STC.
** ± 3 дБ (А) согласно нормам PNEUROP/CAGI PN-NTC 2.3, на расстоянии измерения 1 м.

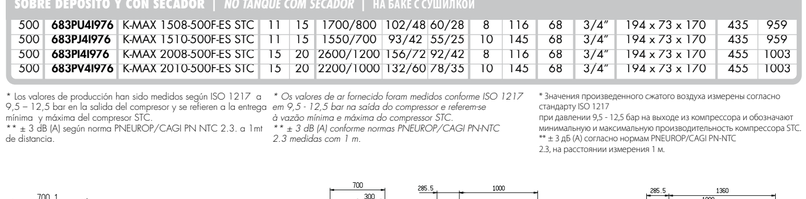

FINI S.p.A. Via Toscana, 21 - 40069 Zola Predosa - Bologna - Italy
Tel. +39 051 6168111 - Fax +39 051 752408
Export Dept. Fax +39 051 7417272 - Fax Uff. Comm.le Italia +39 051 7459588
www.finicompressors.com - info@finicompressors.it

Los medidas y características especificadas en este catálogo pueden sufrir variaciones sin previo aviso. | Models and features in this catalogue are subject to change without prior notice.

960CA00491